cuma

COSTRUZIONE
UTENSILI MECCANICI
METALLO DURO
AFFILATURA

A BRAND OF EMMEPI UTENSILERIA

DAL 1969

CHI E CUMA?

CUMA

è il **brand utensili speciali** di **EMMEPI UTENSILERIA**, azienda specializzata nella fornitura tecnica della grande industria. L'**asportazione truciolo**, l'**attrezzaggio** di **macchine utensili**, la **misura** e il **controllo**, la **saldatura** e l'**antinfortunistica** sono solo alcune delle categorie di prodotti di cui EMMEPI UTENSILERIA è fornitrice.

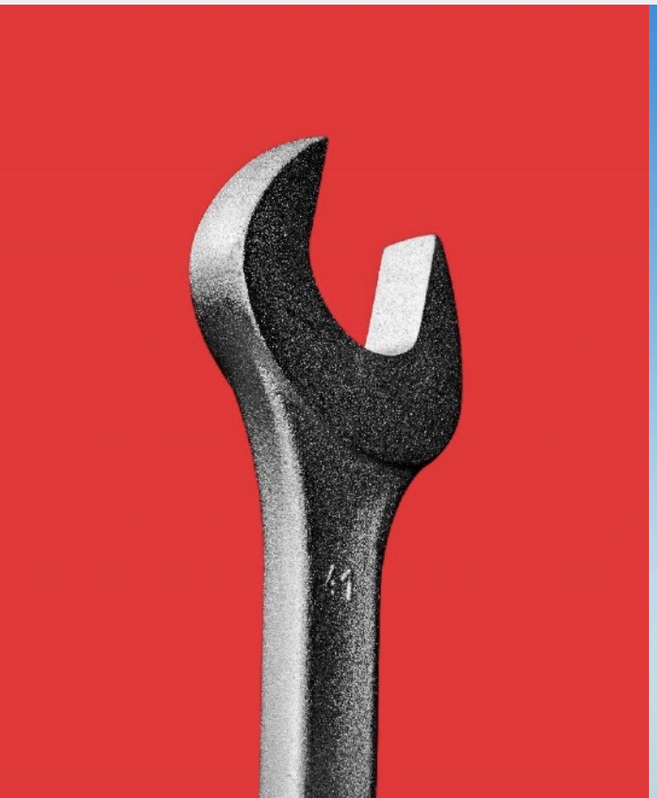

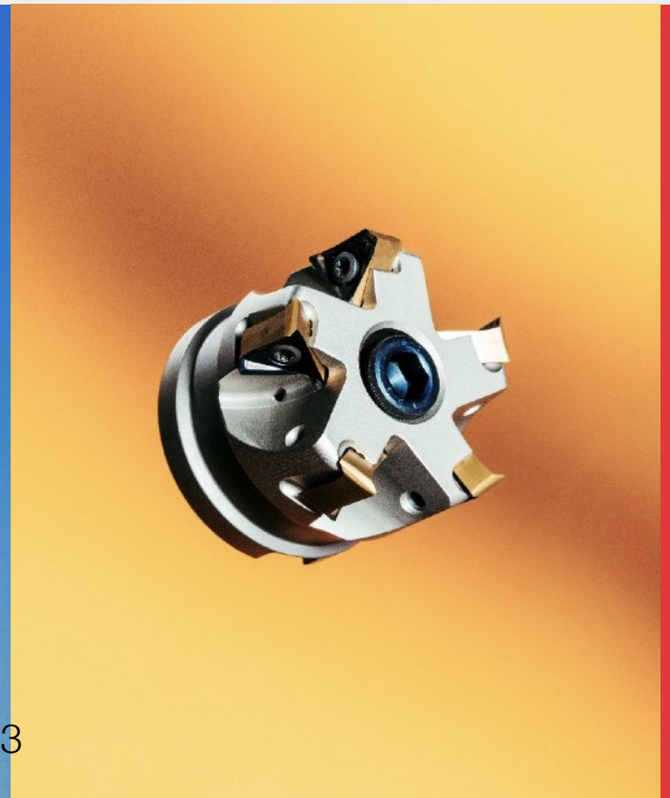

Dalla volontà di essere un fornitore preparato alle esigenze dei propri clienti, **nel 2005 EMMEPI UTENSILERIA ha acquisito l'azienda CUMA** di Padova, **dal 1969** attiva nella **realizzazione di utensili in metallo duro, saldobrasati e fissaggio meccanico**.

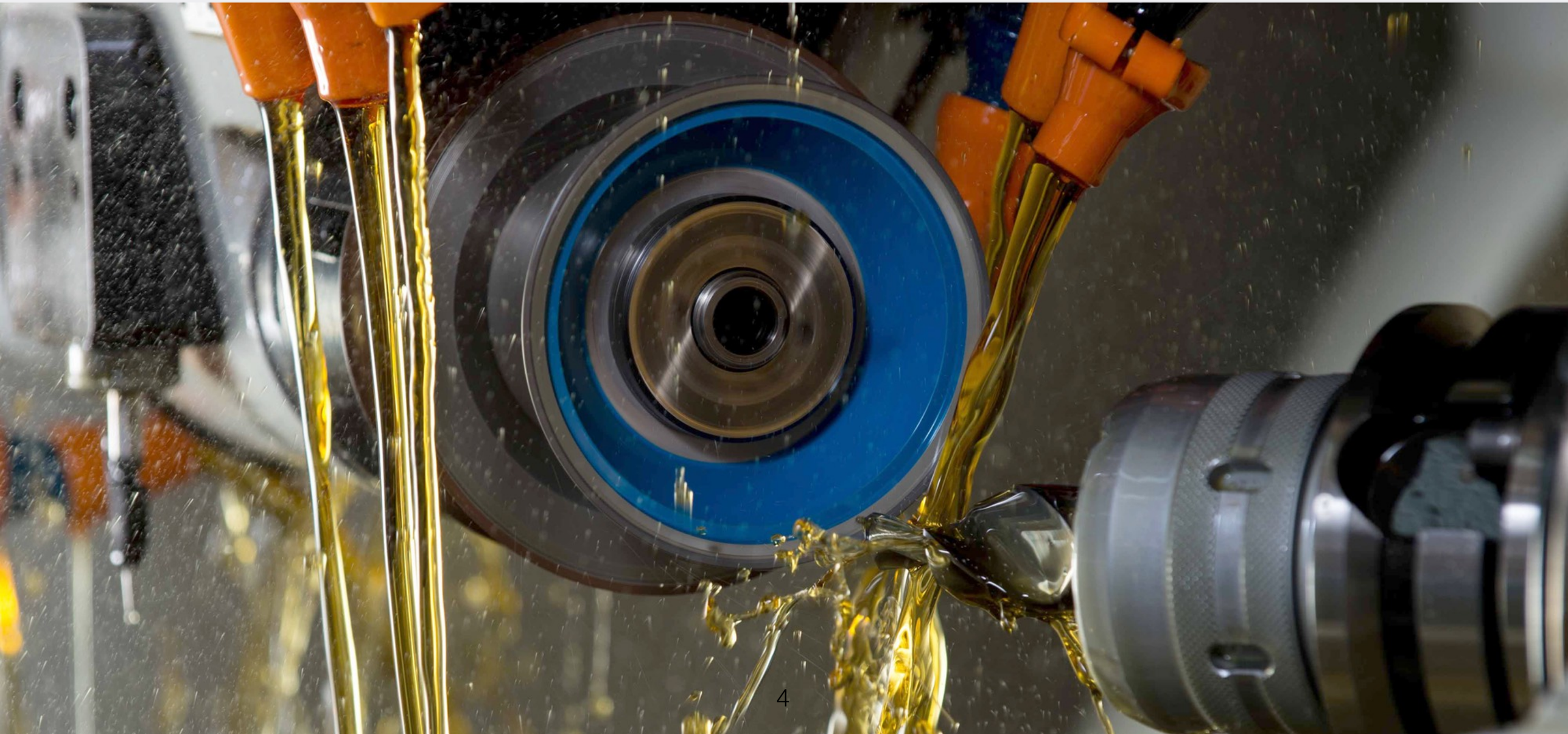

CUMA NON È SOLO UN BRAND DI UTENSILI MECCANICI

è STUDIO, PROGETTAZIONE e REALIZZAZIONE

di **utensili standard** e **speciali**
in **metallo duro**, **saldobrasati**
e **fissaggio meccanico**.

***"Quale lavorazione dovete eseguire?
Noi vi creiamo l'utensile più adatto."***

Ogni utensile viene **realizzato con la massima precisione**, affinché sia **idoneo ai Vostri specifici bisogni e ai materiali che dovete lavorare.**

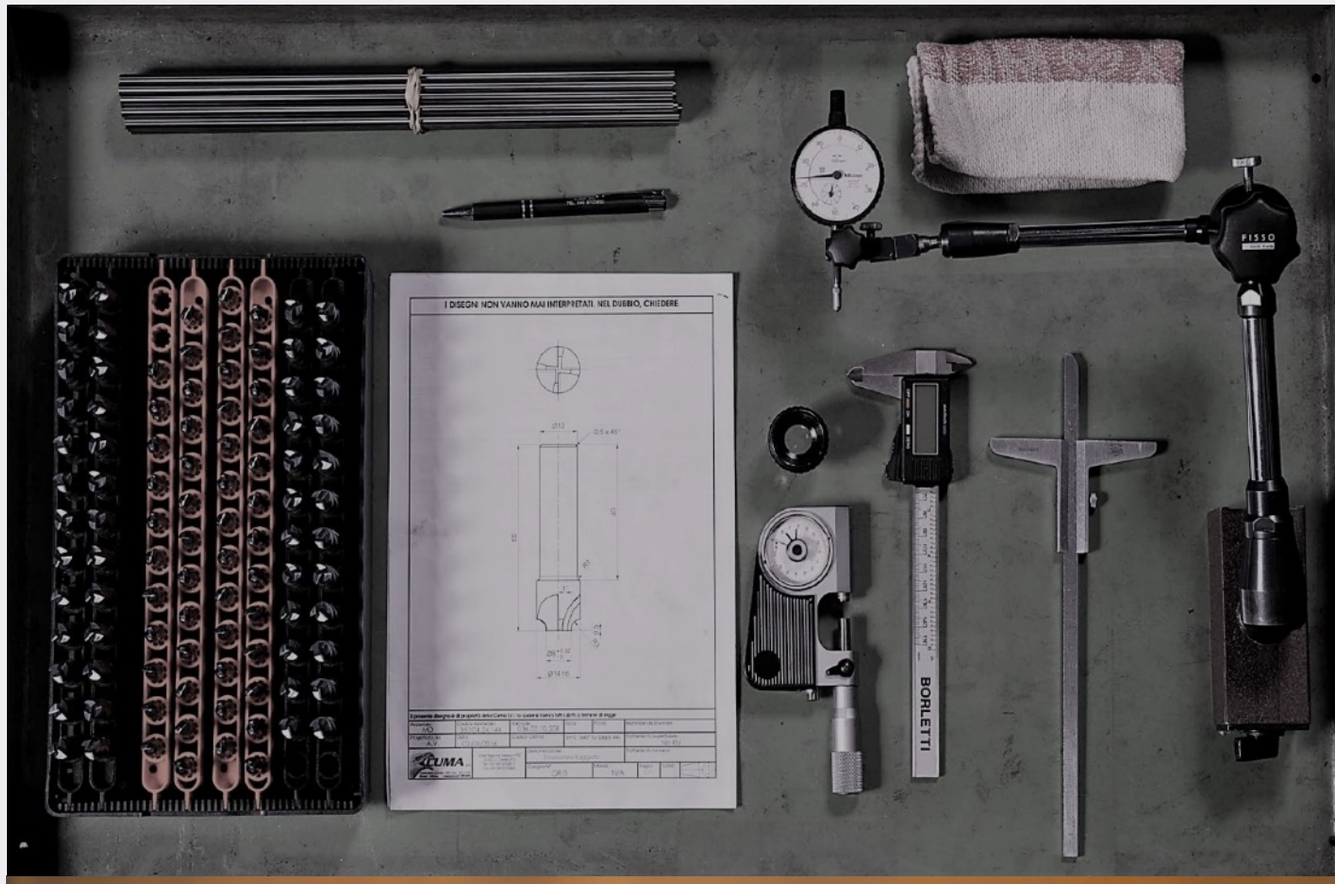

è STUDIO, PROGETTAZIONE e REALIZZAZIONE

La **competenza**, l'**esperienza**, la **creatività** e la **curiosità** guidano i tecnici CUMA nel proporVi la **soluzione più idonea ed efficiente**.

A partire da un Vostro disegno o dalle informazioni sulla lavorazione che dovete effettuare, riceverete il progetto dell'utensile, frutto della **sinergica collaborazione tra Ufficio Tecnico e Produzione**.

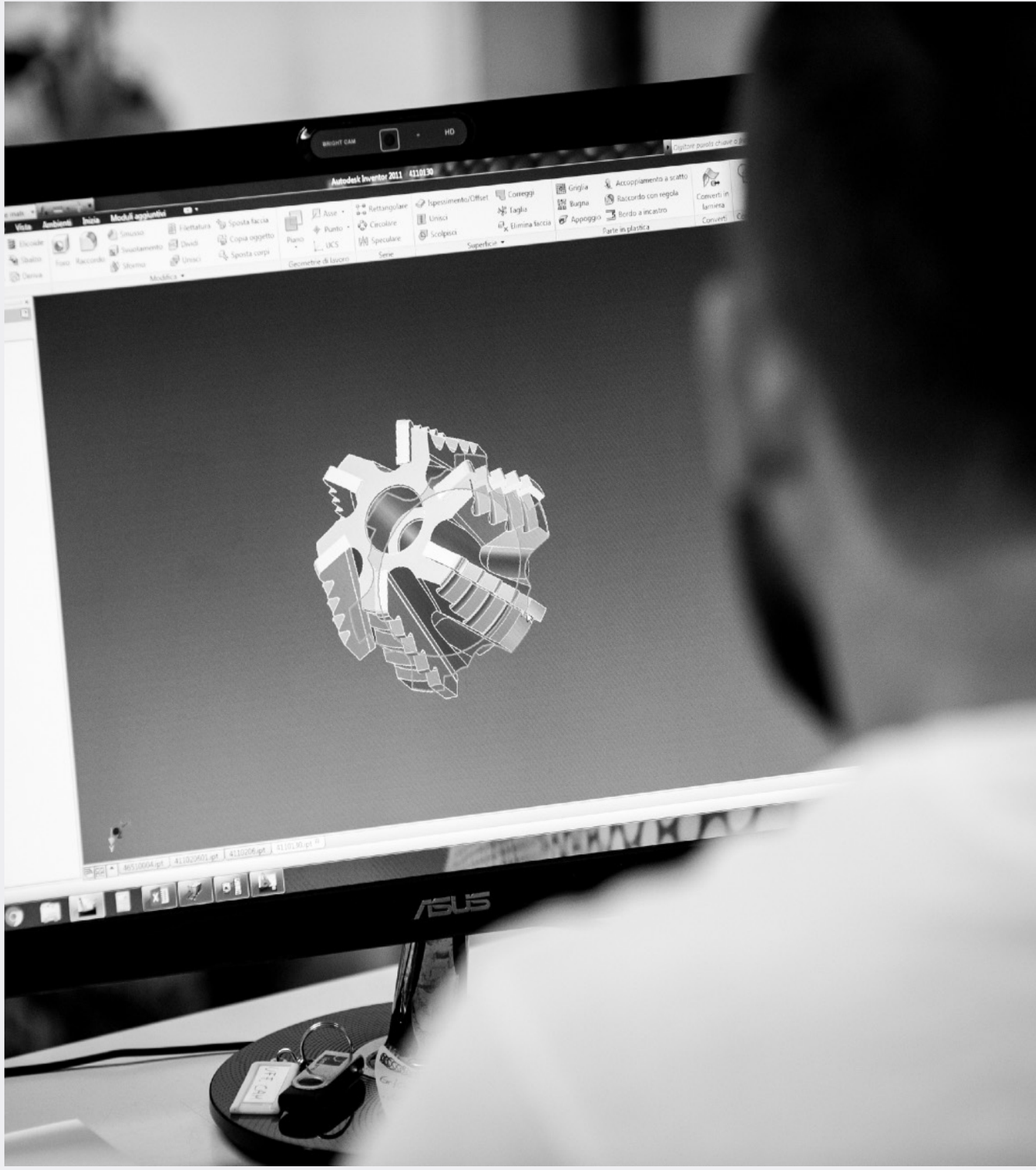

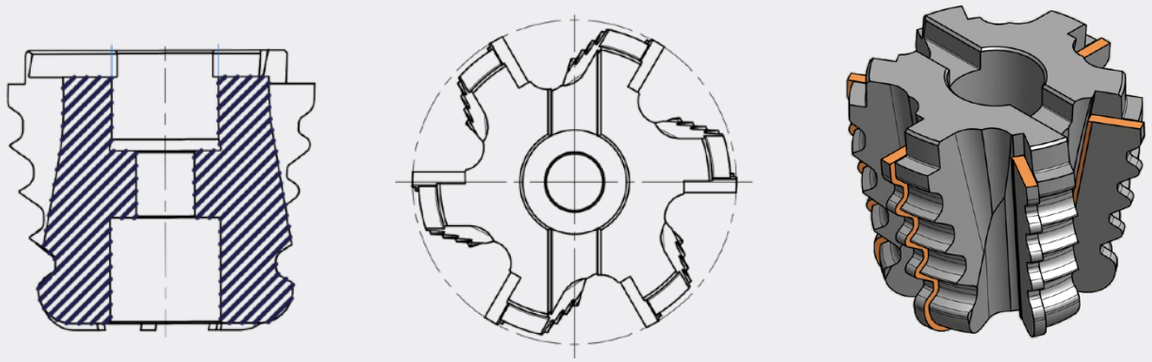

è STUDIO, PROGETTAZIONE e REALIZZAZIONE

La ricercata **flessibilità** della produzione permette di realizzare utensili **a disegno** anche in **pezzi singoli** e con **consegna in 24h**.

Ciò assieme a una **vasta gamma di rivestimenti** permette di essere **più vicini** alle Vostre richieste e **competitivi** sul mercato.

SALDOBRASATO e FISSAGGIO MECCANICO

Della **gamma** fanno parte **utensili integrali, saldobrasati** e il **fissaggio meccanico**.

Saper e poter **rispondere alle Vostre necessità** è il valore fondante del brand CUMA.

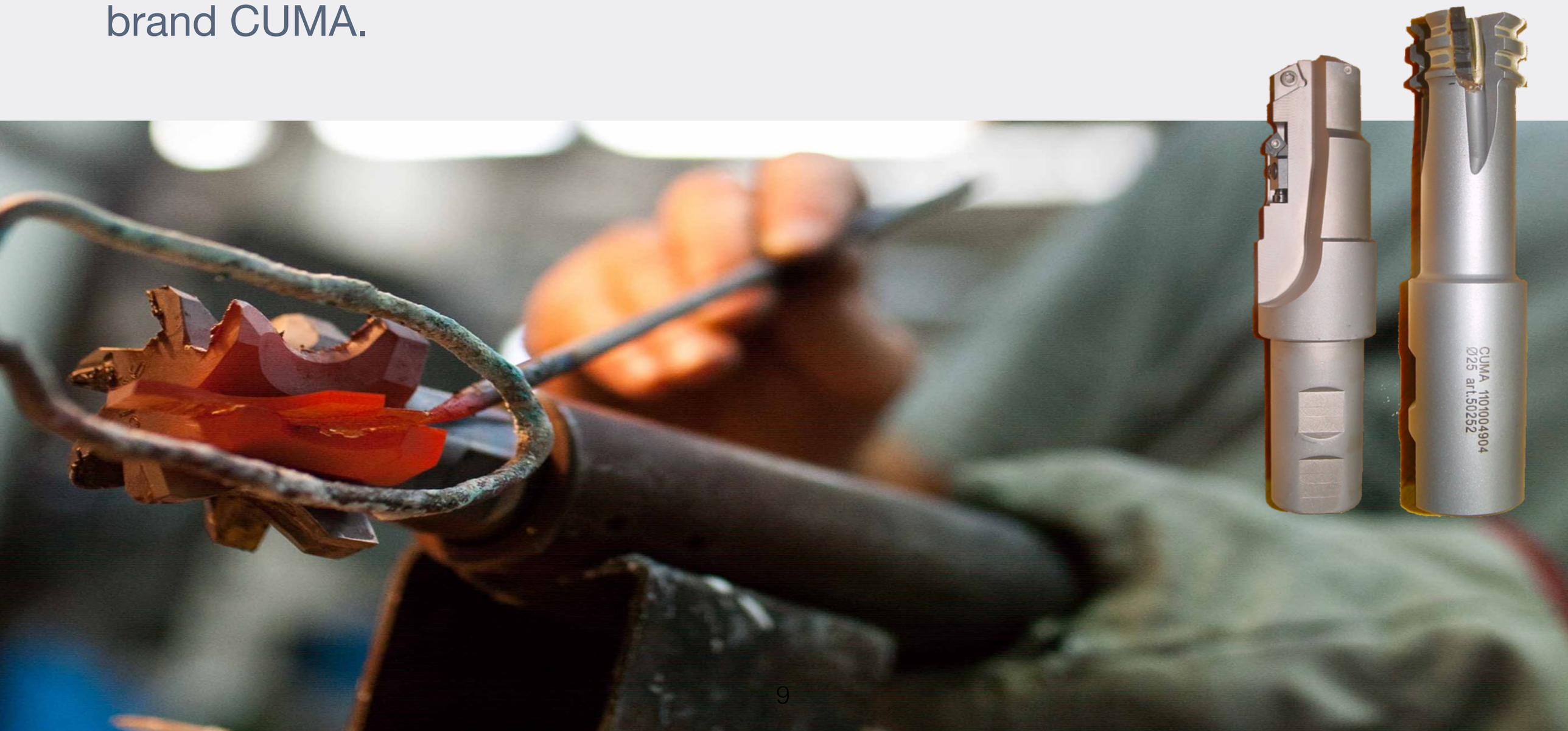

AFFILATURA

CUMA da sempre propone il servizio di affilatura.

Un **servizio** che si contraddistingue per **precisione, velocità e controllo.**

I **centri di affilatura**, coniugando **tecnologia** ed **elevata performance,** permettono di ridare la **qualità originale ai taglienti** dei Vostri utensili.

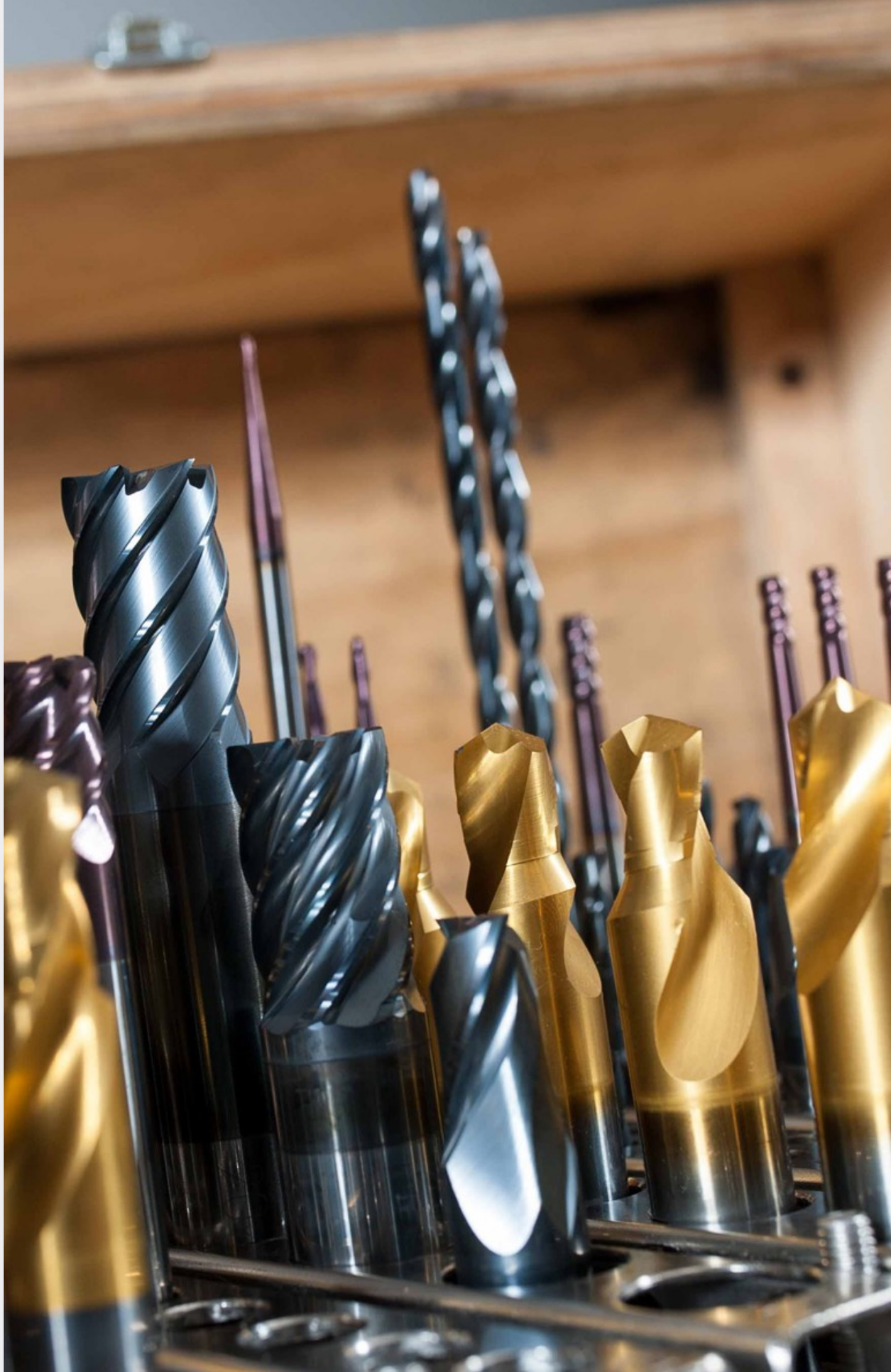

PROFILATURA DI INSERTI

Oltre alla costruzione utensili, CUMA è specializzata nella **profilatura di inserti** in **metallo duro** e **diamante**.

Il profilo speciale è effettuato seguendo le **esigenze delle Vostre lavorazioni** così da produrre **inserti su disegno**, adatti alle Vostre specifiche lavorazioni.

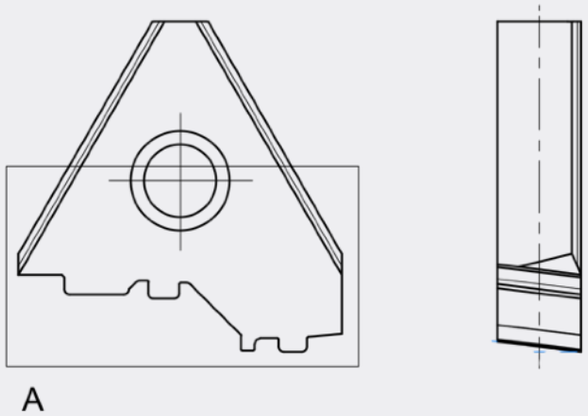

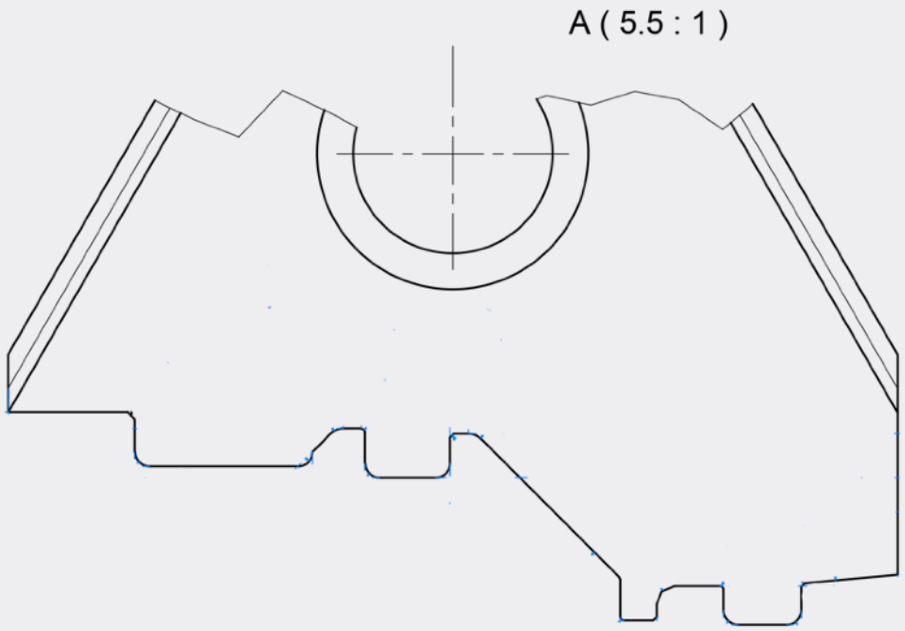

A CHI SI AFFIDA CUMA

PERSONALE QUALIFICATO

CUMA dispone di **profili tecnici specializzati**.
Ognuno dei collaboratori è **qualificato** per il proprio ruolo.

Passione, **esperienza pluriennale** nel settore e **continua formazione** sulle nuove tecnologie sono elementi fondamentali per assicurare **preparazione**, **precisione, competenza** ed **efficienza.**

SALA METROLOGICA

CUMA è dotata di una **sala metrologica** con **macchine di misurazione profili altamente precise.**

La **macchina di misurazione CNC** è utilizzata per la rilevazione e la **misurazione delle geometrie più piccole** dei taglienti.
Le **microgeometrie fino a 0,1mm** di diametro possono così essere **misurate in modo sicuro e ripetibile**.

PARCO MACCHINE

CUMA investe nella **performance** per **portare a Voi VALORE.**

Ogni lavorazione richiede **tecnologia, prestazione e precisione**.
Il **moderno parco macchine** risponde con **efficienza** ed **efficacia**.

MACCHINA ISOG 22

- flessibilità
- lotti piccoli di 2-3 pezzi o per pezzo unico
- centro di rettifica di qualità superiore allo standard
- elevata precisione

Adatta all'utilizzo in diverse aree tecnologiche:
medica, aerospaziale, di azionamento e **nella costruzione di utensili e stampi.**

CON CHI LAVORA CUMA

SETTORE AEROSPAZIALE

SETTORE MEDICALE

SETTORE OCCHIALERIA

SETTORE ORAFO

SETTORE AUTOMOTIVE

AUTOMAZIONE E ROBOTICA

SETTORE BENI DI CONSUMO

CONTATTI

Sede legale
EMMEPI UTENSILERIA SRL

Via Lago di Albano, 5 (Z.I.)
36015 Schio (Vicenza)

tel. 0445 576210

Filiale produttiva
CUMA

Viale Regione Veneto, 22 (Z.I.)
35127 Padova (Loc. Camin)

tel. 049 8700810

Email:

emmepi@utensileria.it
ordini@utensileria.it
ufficiotecnicocuma@utensileria.it
offerte@utensileria.it

www.utensileria.it

cuma
COSTRUZIONE
UTENSILI MECCANICI
METALLO DURO
AFFILATURA
A BRAND OF EMMEPI UTENSILERIA
DAL 1969